Директива ATEX и Новый концепт-завод ССС «FlexiBatch» от Lahti

Конференция BALTIMIX-2016
16 Августа 2016
Калининград, Россия

Lahti Precision Oy • Ahjokatu 4 A, FI-15800 Lahti, Finland • www.lahtiprecision.com

Коротко о директиве ATEX

В июле В июле 2006 года Евросоюзом были приняты нормы, направленные на защиту от взрывов людей, работающих во взрывоопасных местах.

Существуют две директивы ATEX (одна для изготовителей, а другая для пользователей оборудования):

- **ATEX 95 -директива для изготовителей оборудования, Оборудование и защитные системы для использования во взрывоопасных средах;**

- **ATEX 137 - директива для рабочих мест , минимальные требования к защите от взрыва.**

ATEX получил своё название от французского названия директивы :Appareils destinés à être utilisés en ATmosphères EXplosibles.

С 20 апреля 2016 года вступила в силу новая Директива ATEX 2014/34/EU в которой прописана идея согласования с другими стандартами например IECEx и ГОСТ

Коротко о директиве ATEX

Из-за присутствия некоторых взрывоопасных химических веществ и тонко- и ультрадисперсной пыли некоторые высокомодифицированные ССС и премиксы являются источником возникновения взрывоопасной среды, соответственно возможны взрывы на заводах ССС (увы, случаи известны) и => мы должны это учитывать при анализе рисков, еще на стадии проектирования завода.

Для этого совместно с нашими заказчиками мы делаем следующее:

- Анализ используемого сырья

- Классификация опасных зон

- Выбор оборудования и защитных систем

- Выявление областей, где может возникнуть взрывоопасная атмосфера

ПРИМЕР: классификация ATEX зон

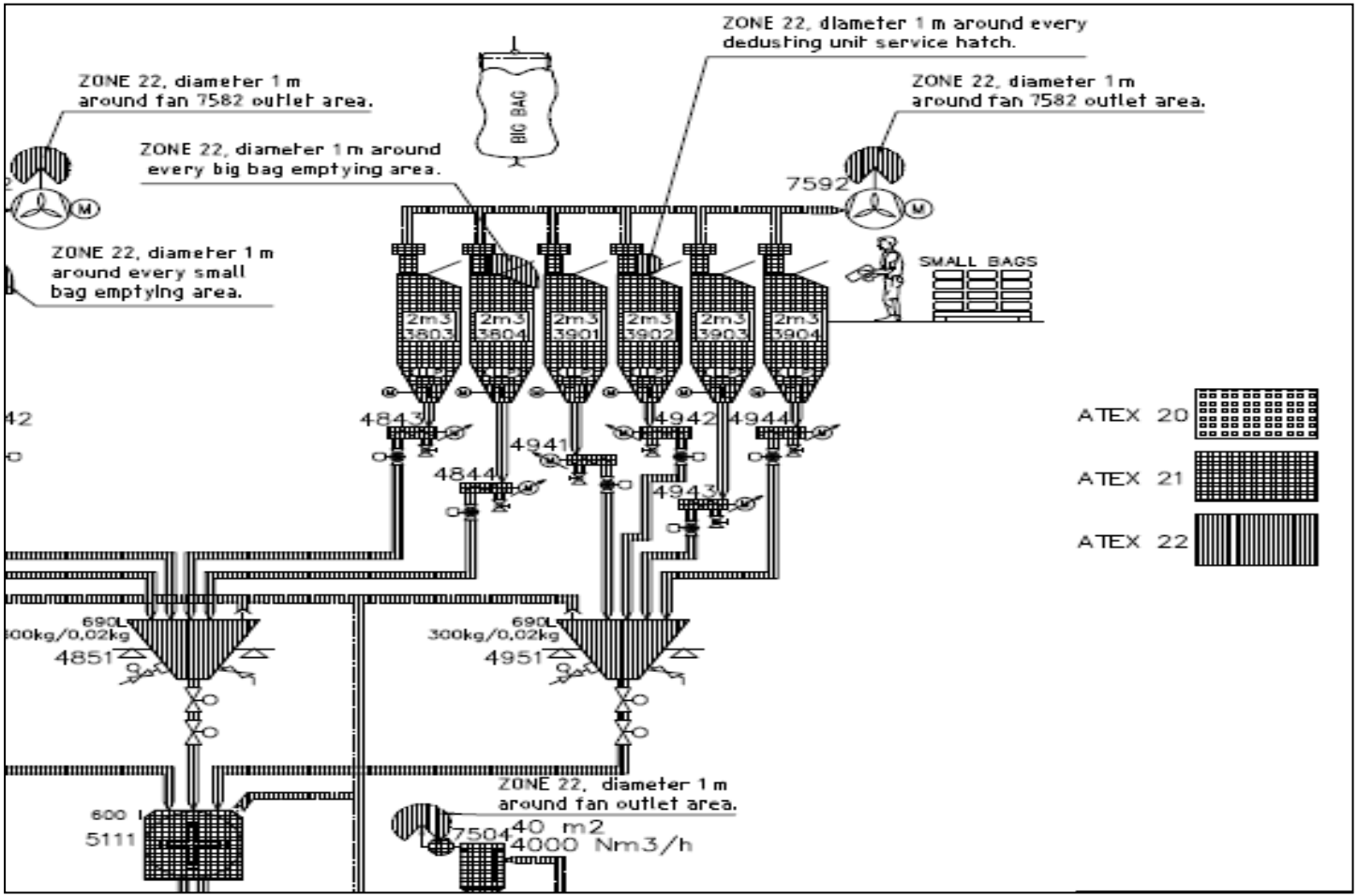

Более 300 построенных заводов

Бесценный опыт в области управления сложными проектами на различных рынках и в разных культурах.
Основной акцент Лахти всегда делает на безопасность и соблюдение графика.

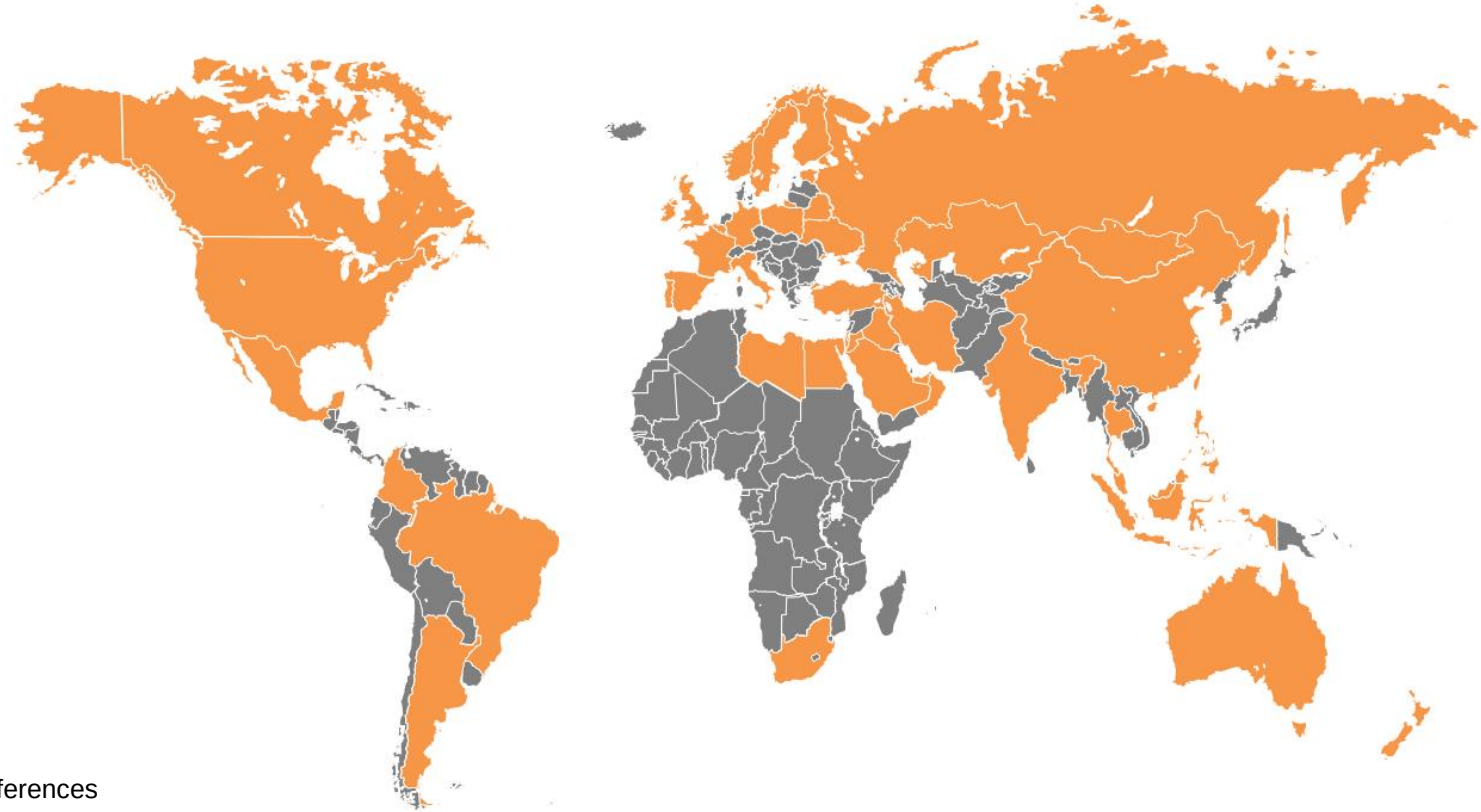

Lahti references

100 лет *От производства механических весов до промышленных установок*

LAHTI PRECISION

Индивидуальные решения заводов ССС

LAHTI PRECISION

От мини-заводов до самых гибких и мощных производств.комплексов

Собственное производство

Полный контроль над технологией и автоматизацией

Клиентская база

Ведущие позиции во всех обслуживаемых отраслях

ОТРАСЛЬ	ВЫБОРКА ЗАКАЗЧИКОВ
Стекольные заводы	NSG GROUP, PILKINGTON, GUARDIAN, LG Chem, AGC ASAHI GLASS, OWENS-ILLINOIS, KNAUF INSULATION, SAMSUNG, EUROGLAS, SAINT-GOBAIN, SARATOVSTROYSTEKLO, ŞİŞECAM
Заводы ССС	Saveto, weber SAINT-GOBAIN, NSL Eastern Pretech, KIILTO, СТРОЙМОНТАЖ МС, Lakka, ВОЛМА, FESCON, Bostik Stronger Bonds, Better Life, PARIN BETON, MC MC-Bauchemie, bergaul, E-MIX
Промышленное взвешивание и поставка компонентов	NORILSK NICKEL, Outotec, HESS MACHINERY, Myllyn Paras, BOLIDEN, Viljava Suomen, SSAB, OUTO KUMPU, Metsä, storaenso, UPM, ANDRITZ, KONECRANES, Freeport Cobalt, Valmet

Запросы Заказчика различаются значительно

Для удовлетворения потребностей рын ка в продукции высокого качества существуют различные техническ

Особенности компоновки	Классический завод с вертикальной компоновкой (башенного типа)	Гибкий завод с горизонтальной компоновкой для ССС и премиксов
Мощность	От средней до высокой, максимально широкая линейка продуктов	От низкой до средней, но для многих продуктов
Гибкость	Большие запасы сырья в силосах, возможность длительной непрерывной работы	Низкие запасы сырья в силосах, но легко менять виды используемого сырья и использовать внешние силосы сырья
Степень автоматизации	Автоматический, низкая потребность в рабочей силе	Полуавтоматический, умеренные потребности в рабочей силе
Капзатраты	От средних до высоких, значительные	Низкие, можно вписать в существующее

Новый концепт-завод «FlexiBatch»

Модульный, универсальный завод для производства высококачественных сухих строительных смесей с минимально возможными начальными инвестициями

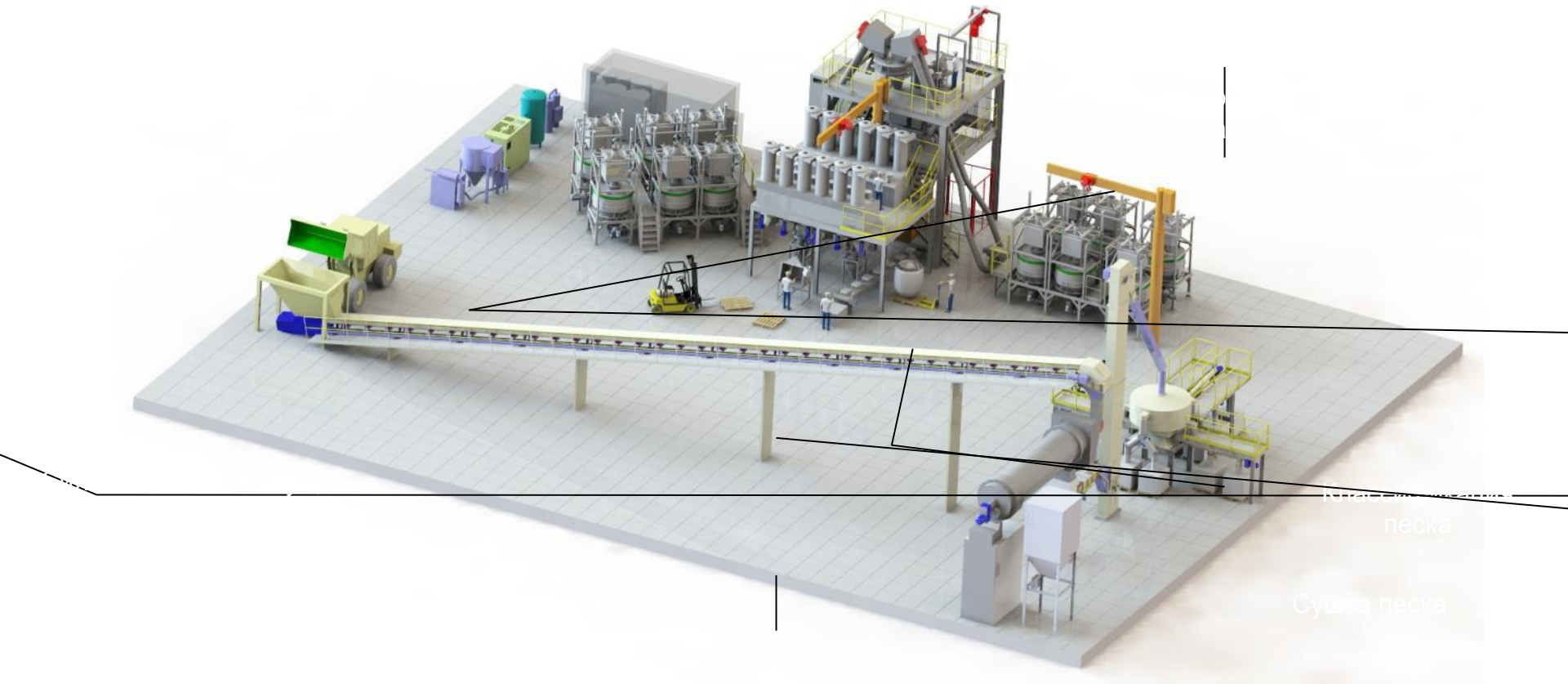

Новый концепт-завод «FlexiBatch»

Для производства высококачественной продукции при минимальных капвложениях

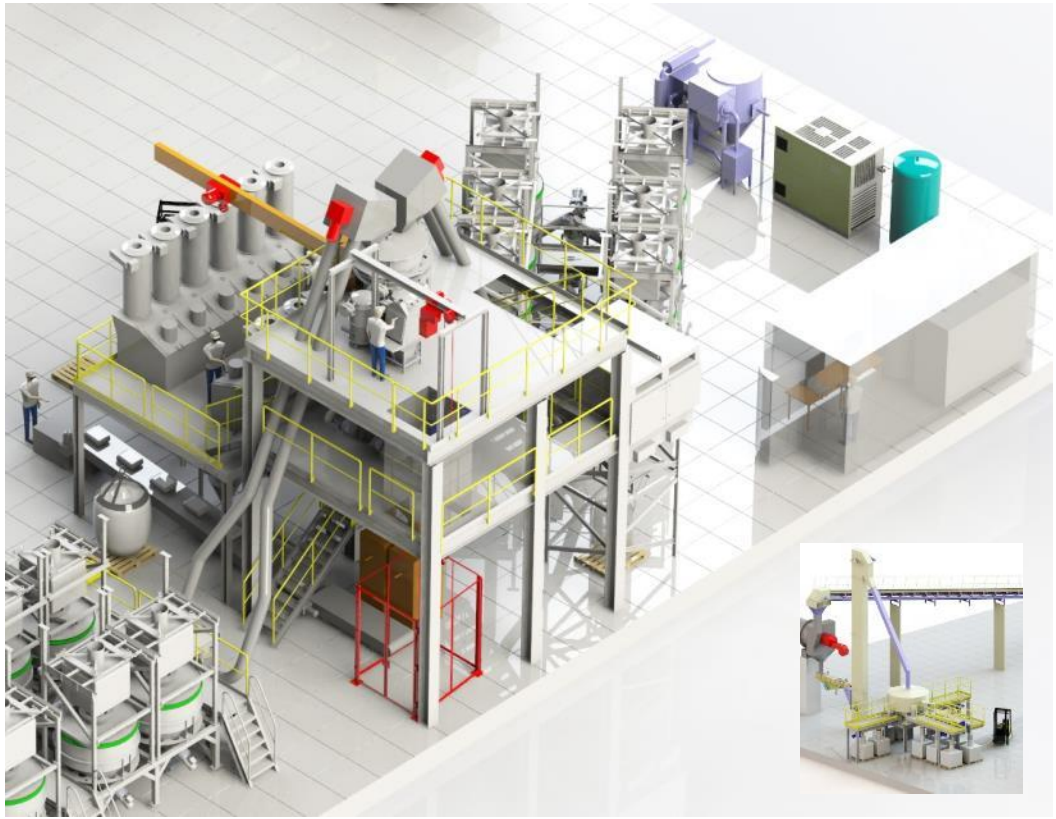

- **Возможность производить такое же качество продукта как и на башенных заводах**
- **Гибкость по производительности от 5 до 20 т/час**
- **Модульность систем по принципу “grow as you go” с учетом развития производства**
  - Сушка песка
  - Классификация песка и фасовка продукта
  - Автоматическое дозирование добавок
  - Количество силосов для песка и вяжущих
  - Внешние силосы для хранения (например, цемента)
  - Паллетирование
  - Фасовка в МКР (Биг-бэги)
- **Возможность установки в большинстве существующих стандартных промышленных зданий**
  - Не требуется проект для строительства
  - Специально разработан для низких помещений
  - Нет приямков и не нужны мощные фундаменты
- **Простота технического обслуживания и очистки при технологических переходах**
- **Легко комплектуется для производства премиксов, в соответствии с европейскими директивами ATEX**
- **Завод может быть перенесен на др. место**

Новый концепт-завод «FlexiBatch»

Новый концепт-завод «FlexiBatch»

LAHTI PRECISION

Почему Лахти «FlexiBatch»

- Более 100 лет опыта
- Технология Lahti позволяет клиенту выпускать широкий ассортимент продукции ССС с высокой добавленной стоимостью
- Универсальный модульный завод
- Возможность расширения и низкие инвестиционные затраты
- Можно вписать в существующее здание, высота отделения дозирования / смешивания от 4м до 12м в зависимости от мощности
- Простота в эксплуатации и техническом обслуживании
- Кратчайшее время развертывания и запуска
- Возможность перемещения на др.площадку
- Три типоразмера по годовой производительности (100, 50 и 25 кт)

LAHTI PRECISION

Спасибо за внимание!

Ваши, Ярмо Сопанен (слева) и Геннадий Глухов (справа)